床設置センサー【EP-11樹脂ベース】外観・仕様

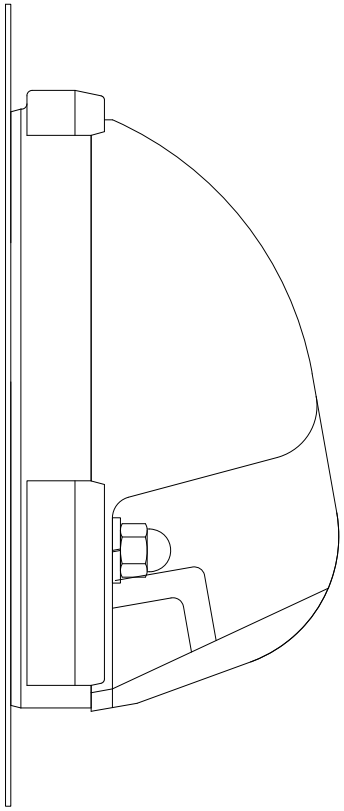

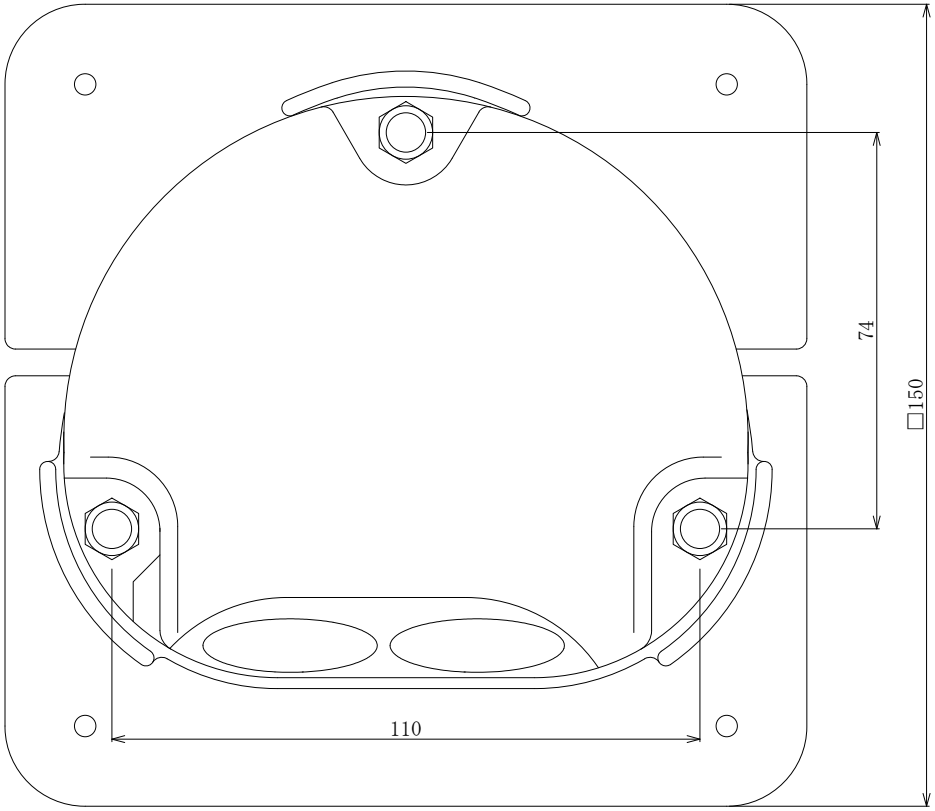

樹脂ベース

材　質	PP(黄色)
質　量	約70g
取付方法	SUS六角ボルト　M6×22

SUSベース

材　質	SUS430 1t
質　量	約162g
取付方法	コンクリートビス(4×25サラ)

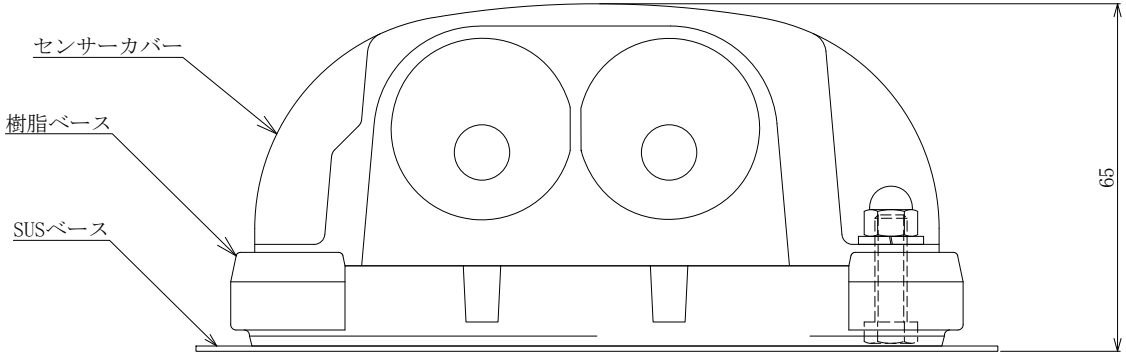

記載内容については製品改良のため仕様を予告なく変更する事がありますのでご了承下さい。

訂記事項	訂正事項							
		エクノス株式会社 〒252-0303　神奈川県相模原市南区相模大野3-1-7	日付 15/08/20	設計　齋藤 縮尺　1/1	承認 15.08.20 佐藤	検図 15.08.20 齋藤	作図 15.08.20 齋藤	工事名称 駐車場設備工事
				図　番 P***-M-00*		分割番号 —		図　名 車両検知センサ外観・仕様