招き灯施工要領

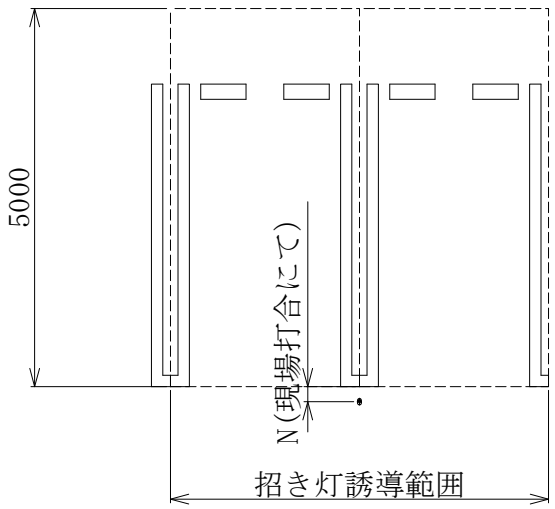

①招き灯設置位置
車室より車路側へNmm離れた位置を基準とし、天井センサがサポートする範囲のセンターに設置すること。

※照明器具との位置関係で視認性が悪くなる場合には車室スパンを前後にずらし対応すること。

縮尺1/10

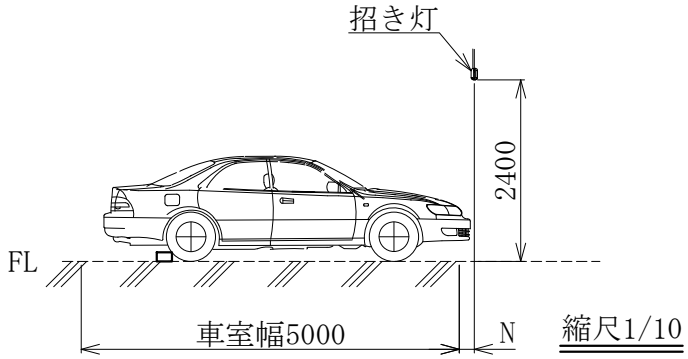

縮尺1/10

②招き灯設置高さ
標準は招き灯の下場が2,400mmとする。
※ハリや防火シャッター等で視認性が悪い場合には車室スパンを前後にずらし対応すること。

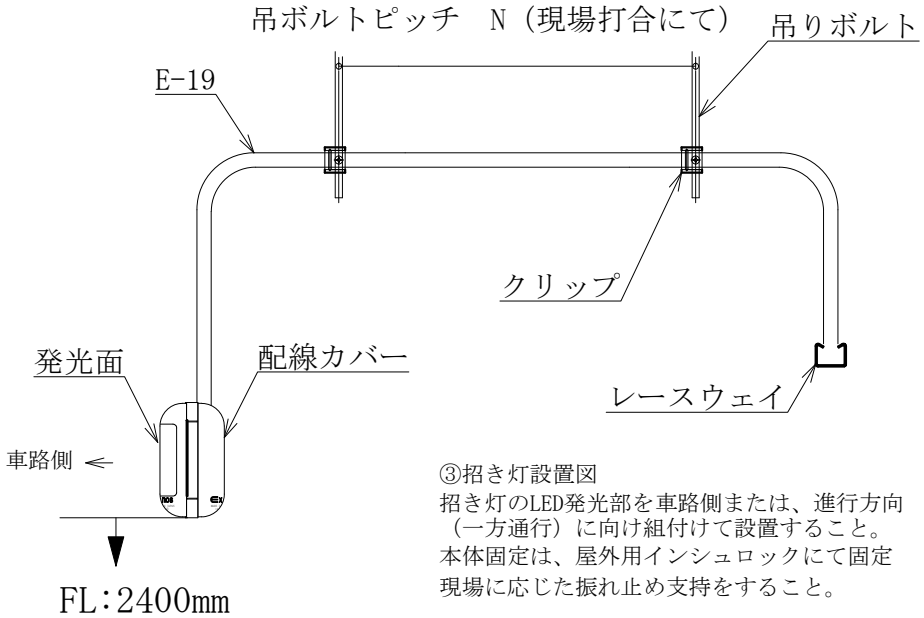

③招き灯設置図
招き灯のLED発光部を車路側または、進行方向（一方通行）に向け組付けて設置すること。
本体固定は、屋外用インシュロックにて固定
現場に応じた振れ止め支持をすること。

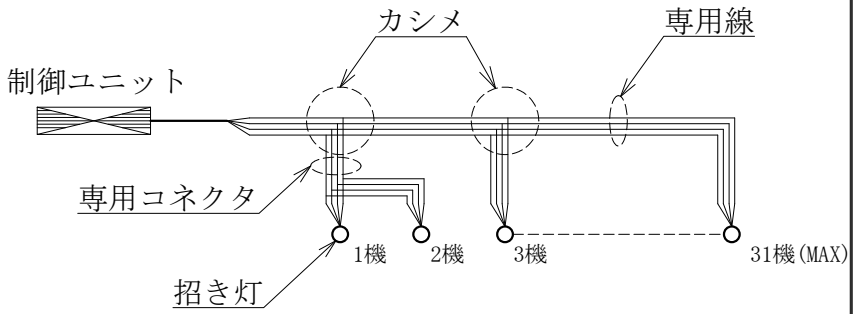

④配線系統図
※幹線ケーブルは専用コネクタでカシメ処理を行う為
※幹線ケーブルはT分岐接続可能
全ての幹線ケーブルは招き灯専用ケーブル使用をすること。

記載内容については製品改良のため仕様を予告なく変更する事がありますのでご了承下さい。

特記事項	訂正事項	エクノス株式会社	日付	設計 嶺山	承認	検図	作図	工事名称
		〒252-0303　神奈川県相模原市南区相模大野3-1-7	10/3/12	縮尺 1/10	10.03.12	10.03.12	10.03.12	駐車場設備工事
				図　番			分割番号 —	図　名 招き灯施工要領